Задание по физике 36 группа 16.04.2020

Учебник физики 10 класс Г. Я. Мякишев, Б. Б. Буховцев, Н. Н. Сотский можно найти в интернете:

1. Физика 10 класс. Мякишев. Онлайн учебник лена24.рф›Физика_10_кл_Мякишев/index.html
2. **Учебник Физика 10 класс** Мякишев Буховцев Сотский

uchebnik-skachatj-besplatno.com›Физика…10 класс…

1. Сделайте в тетради **Лабораторная работа: Тепловое действие тока.**
2. Сделайте в тетради **Лабораторная работа: Химическое действие тока.**
3. Готовое задание послать на электронную почту

Лабораторная работа: Тепловое действие тока.

На карточке изображен сосуд с керосином.
Ниже показана схема нагревания керосина в сосуде.
Используя данные на рисунке, выполни задания.
Ответы внесите в таблицу.

1. Определите цену деления шкалы амперметра.
2. Определите силу тока, которую показывает амперметр.
3. Определите цену деления шкалы термометра.
4. Определите по термометру начальную температуру жидкости.
5. Вычислите количество теплоты, пошедшее на нагревание жидкости за время t, если эффективность нагревателя составляет 40 %. $Q = \frac{I^2 \cdot R \cdot t \cdot \eta}{100\%}$

6. Какую температуру покажет термометр в конце нагревания? $Q = c \cdot m \cdot (t_2 - t_1)$
(с $_{керосина}$ = см. таблицу удельная теплоемкость вещества)

1.	2.	3.	4.	5.					6.				
				I	R	t	η	Q	c	m	Q	t_1	t_2
				А	Ом	с	%	Дж	Дж/кг·^{0}С	кг	Дж	^{0}С	^{0}С

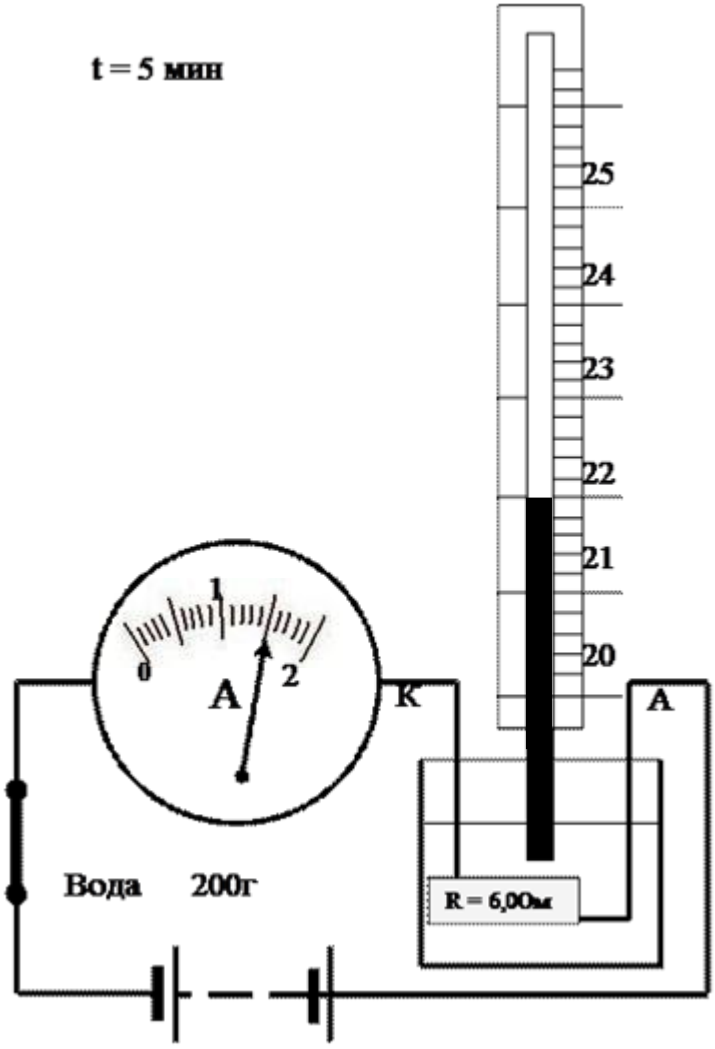

Лабораторная работа: Химическое действие тока.

На карточке изображен сосуд с раствором соли, использованным для электролиза, записана формула соли, указано время электролиза.
Ниже показана схема электролиза. Используя эти данные, выполни задания.
Ответы внесите в таблицу.

1. Определите цену деления шкалы амперметра.
6. . Определите силу тока, которую показывает амперметр.
7. Какое вещество выделится на электроде?
8. Рассчитайте массу вещества, которое выделится на электроде за время t. (k – электрохимический эквивалент выделившегося на электроде вещества- см.справочник)

$$m = k \cdot I \cdot t$$

9. Рассчитайте толщину слоя выделившегося вещества.

(ρ – плотность выделившегося вещества – см. справочник)

$$\left.\begin{aligned} h &= \frac{V}{S} \\ V &= \frac{m}{\rho} \end{aligned}\right\} \quad h = \frac{m}{\rho \cdot S}$$
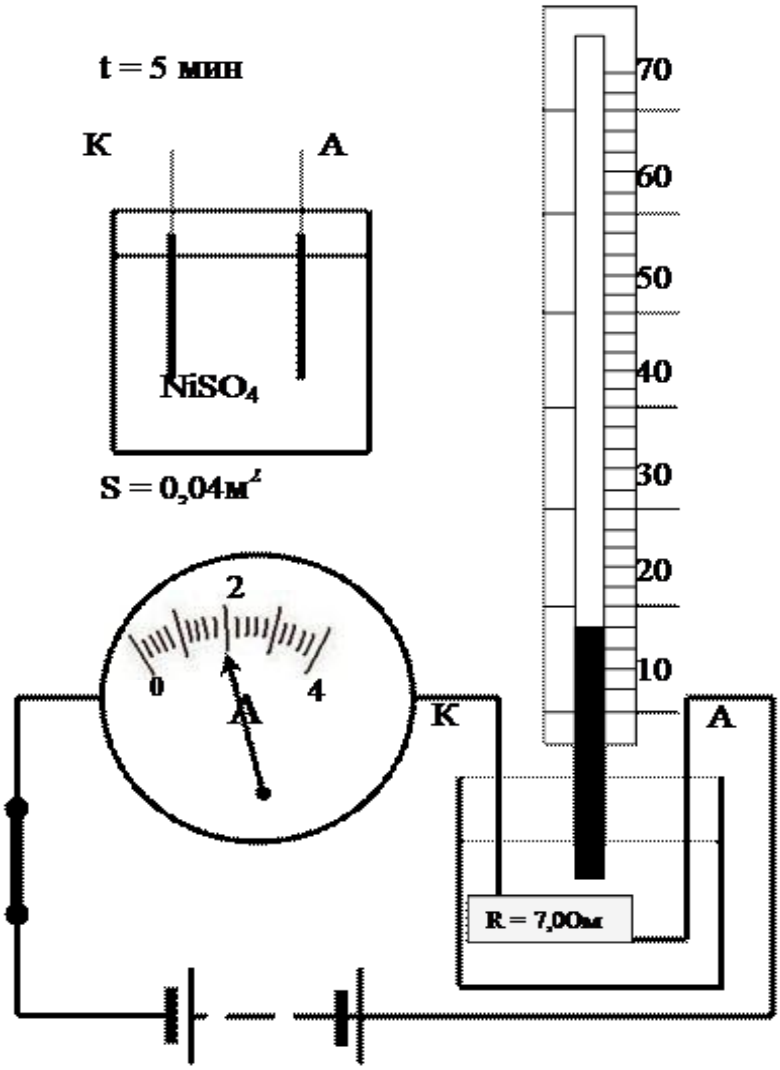
1.	2.	3.	4.				5.			
			I	k	t	m	m	ρ	S	h
			A	кг/Кл	с	кг	кг	кг/м^3	м^2	м